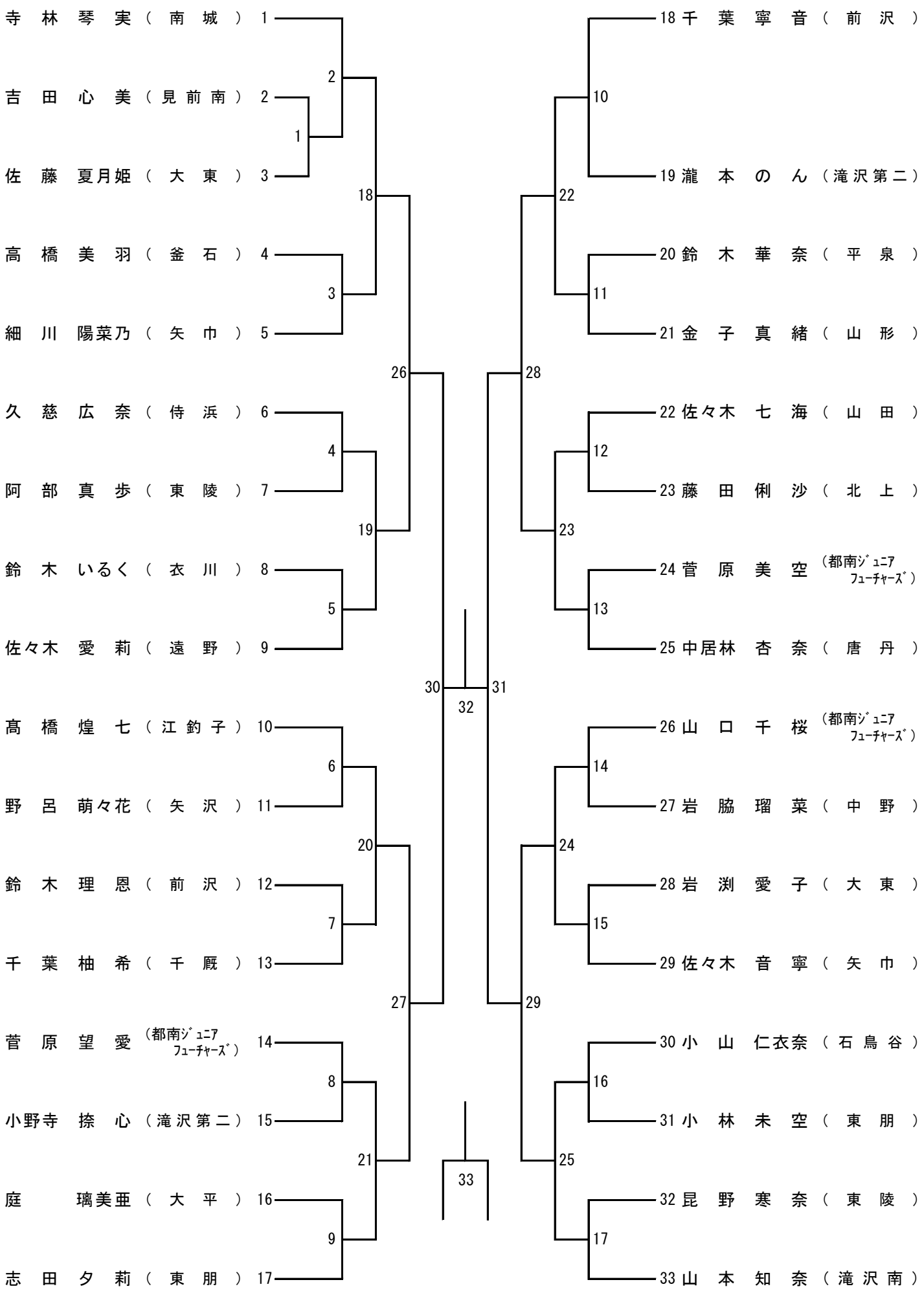バドミントン競技女子シングルス（GS）